ВОЗДУХОВОДЫ RIO

Воздуховоды круглого сечения RIO

фальцевые



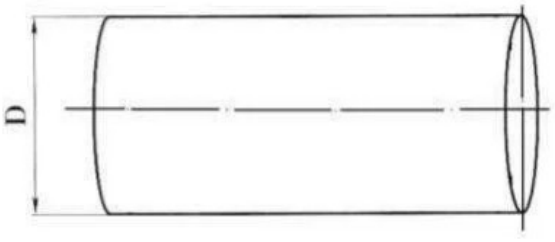

спирально-навивные



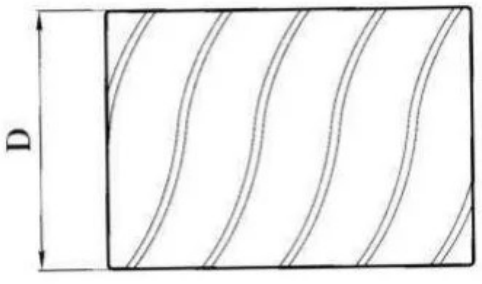

Диаметр, мм		Толщина металла, мм		Площадь поперечного сечения, м²	Площадь поверхности 1 м, м²
Спирально-навивные	Фальцевые сварные	Фальцевые, спирально-навивные	Сварные		
100	100	0,55	1,2	0,0079	0,314
125	125			0,0123	0,392
	140			0,0154	0,44
160	160			0,02	0,502
	180			0,0255	0,566
200	200			0,0314	0,628
	225			0,04	0,706
250	250			0,049	0,785
	280			0,0615	0,879
315	315			0,078	0,989
355	355			0,099	1,115
400	400	0,7		0,126	1,26
450	450			0,159	1,41
500	500		1,4	0,196	1,57
560	560			0,246	1,76
630	630			0,312	1,98
710	710			0,396	2,23
800	800			0,503	2,51
900	900	1,0	1,5	0,635	2,83
1000	1000			0,785	3,14
1120	1120			0,985	3,52
1250	1250			1,23	3,9
	1400	1,2		1,54	4,4
	1600			2,02	5,03
	1800	–	2,0	2,54	5,65
	2000			3,14	6,23

ВОЗДУХОВОДЫ RIO

Воздуховоды прямоугольного сечения RIO



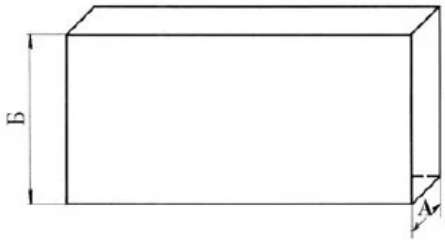

Размеры, мм		Площадь 1-ого погонного м, м²	Толщина металла, мм	Размеры, мм		Площадь 1-ого погонного м, м²	Толщина металла, мм
А	Б			А	Б		
100	150	0,5	0,55	500	500	2,0	0,7
	200	0,6			600	2,2	
	250	0,7			800	2,6	
150	150	0,6			1000	3,0	
	200	0,7			1200	3,4	1,0
	250	0,8			1600	4,2	
200	200	0,8			2000	5,0	
	250	0,9		600	600	2,4	0,7
	300	1,0	0,7		800	2,8	
	400	1,2			1000	3,2	
	500	1,4			1200	3,6	1,0
250	250	1,0	0,55		1600	4,4	
	300	1,1	0,7		2000	5,2	
	400	1,3		800	800	3,2	0,7
	500	1,5			1000	3,6	
	600	1,7			1200	4,0	1,0
300	300	1,2			1600	4,8	
	400	1,4			2000	5,6	
	500	1,6		1000	1000	4,0	0,7
	600	1,8			1200	4,4	1,0
	800	2,2			1600	5,2	
	1000	2,6			2000	6,0	
400	400	1,6		1200	1200	4,8	
	500	1,8			1600	5,6	
	600	2,0			2000	6,4	
	800	2,4		1600	1600	6,4	
	1000	2,8			2000	7,2	
	1200	3,2	1.0				

Переходы круглого сечения RIO



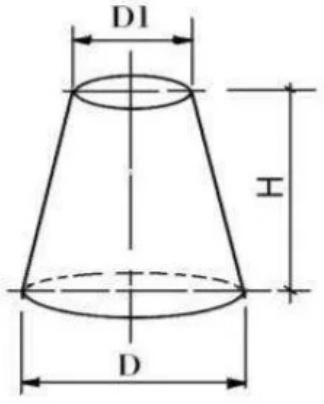

Основные размеры, мм			Площадь поверхности, м²	Основные размеры, мм			Площадь поверхности, м²
D	D1	H		D	D1	H	
140	100	270	0.10	560	400	400	0,62
	125		0.11		450	270	0,44
160	125	270	0.12		500	270	0,45
	140		0.13	630	450	400	0,70
180	140	270	0.14		500	500	0,49
	160		0.14		560	560	0,51
200	140	270	0.15	710	500	400	0,79
	160		0.15		560	270	0,57
	180		0.16		630	270	0,57
225	160	270	0.16	800	560	400	0,89
	180		0.17		630	400	0,92
	200		0.18		710	270	0,65
250	180	270	0.18	900	630	600	1,48
	200		0.19		710	400	1,04
	225		0.20		800	270	0,73
280	200	270	0.21	1000	800	400	1,17
	225		0.22		900	270	0,82
	250		0.23	1120	900	400	1,32
315	225	270	0.23		1000	270	0,92
	250		0.24	1250	900	600	2,11
	280		0.25		1000	600	2,17
355	250	270	0.26		1120	270	1,03
	280		0.27	1400	1000	800	3,11
400	280	270	0.30		1120	600	2,44
	315		0.31		1250	270	1,17
	355		0.32	1600	1120	800	3,57
450	315	270	0.33		1250	600	2,80
	355		0.35		1400	400	1,94
	400		0.36	1800	1400	800	4,14
500	355	270	0.38		1600	400	2,20
	400		0.39	2000	1600	800	4,66
	450		0.4				

Переходы прямоугольного сечения RIO



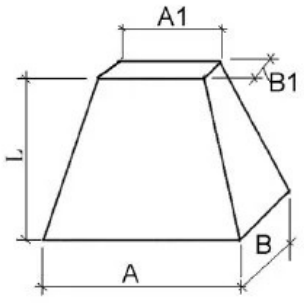

Основные размеры, мм			Площадь поверхности, м²	Основные размеры, мм			Площадь поверхности, м²
A x B	A1 x B1	L		A x B	A1 x B1	L	
150x150	100x150	300	0,17	800x1250	600x1250	300	1,40
250x150	150x150		0,22	1000x1250		500	2,62
250x250	150x250		0,28	1000x500	800x500	300	1,01
250x300	150x300		0,32	1250x600	800x600		1,76
400x250	250x250		0,38	1000x600		600	1,89
400x400	250x400		0,48	1000x800	800x800	300	1,26
400x500	250x500		0,54	1250x800		600	3,04
500x250	400x250		0,44	1000x1000	800x1000	300	1,29
500x400	400x400		0,54	1250x1000		600	3,04
600x400			0,65	1000x1250	800x1250	300	1,55
500x500	400x500		0,60	1250x1250		600	3,41
600x500			0,68	1000x600	800x1600	300	1,68
500x600	400x600		0,66	1250x1600		600	3,94
600x600			0,79	1250x600	1000x600	500	1,93
500x800	400x800		0,79	1250x800	1000x800		2,12
600x800			0,94	1600x800		700	3,86
600x400	500x400		0,60	1250x1000	1000x1000	500	2,34
800x400		500	1,28	1600x1000		700	4,23
600x500	500x500	300	0,66	1250x1250	1000x1250	500	2,61
800x500		500	1,33	1600x1250		700	4,69
600x600	500x600	300	0,72	1600x1600	1000x1600		5,34
800x600		500	1,45	1250x2000	1000x2000	300	1,98
600x800	500x800	300	0,85	1600x2000		700	6,07
800x800		500	1,68	1600x800	1250x800	500	2,7
600x1000	500x1000	300	0,98	1600x1000	1250x1000		2,61
800x1000		500	1,78	2000x1000		900	6,14
800x400	600x400	300	0,79	1600x1250	1250x1250	500	3,26
800x500	600x500		1,01	2000x1250		900	6,72
1000x500		500	1,66	1600x1600	1250x1600	500	3,69
800x600	600x600	300	0,94	2000x1600		900	7,55
1000x600		500	1,79	1600x2000	1250x2000	500	4,66
800x800	600x800	300	1,08	2000x1000	1600x1000		3,58
1000x800	600x800	500	2,05	2000x1250	1600x1250		3,90
800x1000	600x1000	300	1,22	2000x1600	1600x1600		4,35
1000x1000	600x1000	500	2,30	2000x2000	1600x2000		4,86

Узлы ответвления RIO (прямой тройник)



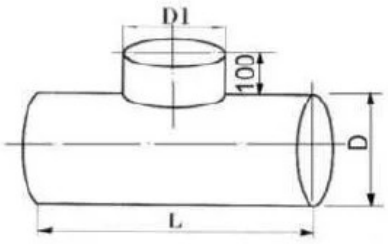

Размеры, мм			Площадь поверхности, м²	Размеры, мм			Площадь поверхности, м²
D	D1	L		D	D1	L	
160	140	240	0,17	800	400	600	1,67
180	160	260	0,21		500	700	1,98
200	160	260	0,22		560	760	2,18
	180	280	0,25		710	910	2,75
225	160	260	0,24	900	450	650	2,03
	200	300	0,29		630	830	2,68
250	200	300	0,32		800	1000	3,39
	225	325	0,35	1000	500	700	2,41
280	200	300	0,34		710	910	3,25
	250	350	0,42		800	1000	3,65
315	200	300	0,37	1120	500	700	2,66
	250	350	0,45		710	910	3,57
	280	380	0,50		900	1100	4,41
355	200	300	0,40	1250	560	760	3,22
	250	350	0,49		800	1000	4,36
	315	415	0,61		1000	1200	5,42
400	200	300	0,45		1120	1320	6,15
	250	350	0,53	1400	560	760	3,57
	315	415	0,66		800	1000	4,81
450	280	380	0,65		1000	1200	5,92
	400	500	0,91		1250	1450	7,52
500	315	415	0,77	1600	710	910	4,89
	450	550	1,10		900	1100	6,01
560	315	415	0,85		1250	1450	8,28
	450	550	1,19		1400	1600	9,4
	500	600	1,34				
630	355	455	1,05	1800	800	1000	6,02
	450	550	1,3		1000	1200	7,33
	560	660	1,64		1250	1450	9,09
710	400	500	1,28		1600	1800	11,90
	500	600	1,58	2000	900	1100	7,35
	630	730	2,02		1250	1450	9,94
					1600	1800	12,84
					1800	2000	14,70

Узлы ответвления RIO (крестовина)



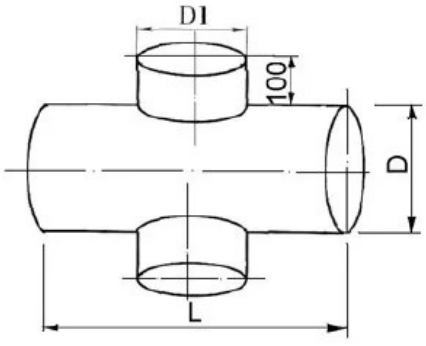

Размеры, мм			Площадь поверхности, м²	Размеры, мм			Площадь поверхности, м²
D	D1	L		D	D1	L	
160	140	240	0,223	800	400	600	1,83
180	160	260	0,272		500	700	2,21
200	160	260	0,28		560	760	2,46
	180	280	0,32		710	910	3,21
225	160	260	0,30	900	450	650	2,21
	200	300	0,37		630	830	3,01
250	200	300	0,40		800	1000	3,95
	225	325	0,45	1000	500	700	2,62
280	200	300	0,42		710	910	3,69
	250	350	0,53		800	1000	4,11
315	200	300	0,44	1120	500	700	2,86
	250	350	0,55		710	910	3,93
	280	380	0,63		900	1100	4,95
355	200	300	0,47	1250	560	760	3,45
	250	350	0,50		800	1000	4,79
	315	415	0,76		1000	1200	5,13
400	200	300	0,52		1120	1320	7,11
	250	350	0,63	1400	560	760	3,80
	315	415	0,80		800	1000	4,81
450	280	380	0,76		1000	1200	6,33
	400	500	1,11		1250	1450	8,67
500	315	415	0,90	1600	710	910	5,21
	450	550	1,34		900	1100	6,69
560	315	415	0,97		1250	1450	9,7
	450	550	1,47		1400	1600	10,75
	500	600	1,48				
630	355	455	1,19	1800	800	1000	6,39
	450	550	1,51		1000	1200	7,88
	560	660	1,97		1250	1450	9,98
710	400	500	1,44		1600	1800	13,63
	500	600	1,82	2000	900	1100	7,78
	630	730	2,41		1250	1450	10,76
					1600	1800	14,35
					1800	2000	16,86

Отводы круглого сечения RIO



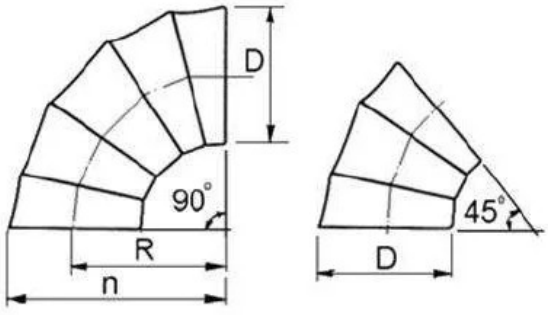

Размеры, мм			Площади поверхности, м²		Размеры, мм			Площади поверхности, м²	
D	R	N	90°	45°	D	R	n	90°	45°
100	195	245	0.11	0.07	500	545	795	1.44	0.79
125	232	295	0.16	0.10	560	605	885	1.79	0.97
140	255	325	019	0.12	630	675	990	2.24	1.21
160	285	365	0.25	0.15	710	710	1065	2.62	1.31
180	315	405	0.30	0.18	800	800	1200	3.33	1.67
200	345	445	0.37	0.21	900	900	1350	4.22	2.11
225	382	495	0.46	0.26	1000	1000	1500	5.20	2.60
250	420	545	0.56	0.31	1120	1120	1680	6.53	3.26
280	465	605	0.69	0.39	1250	1250	1875	8.13	4.07
315	518	675	0.76	0.48	1400	1400	2100	10.2	5.10
355	400	578	0.86	0.43	1600	1600	2400	13.3	6.66
400	445	645	0.95	0.53	1800	1800	2700	16.9	8.43
450	495	720	1.18	0.65	2000	2000	3000	20.8	10.4

Отводы прямоугольного сечения RIO



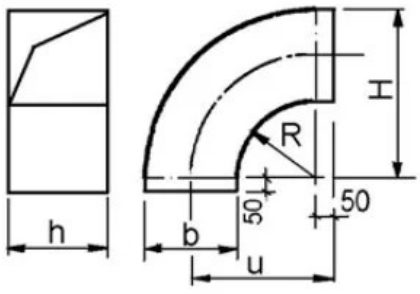

Размеры, мм				Площадь поверхности F, м², при ширине отвода h, мм												
b	R	u	H	100	150	200	250	300	400	500	600	800	1000	1200	1600	2000
100	150	250	300		0,21	0,25	0,29									
150	275	350	0,23	0,27	0,32	0,36										
200	300	400	0,30	0,32	0,39	0,44	0,49	0,59	0,69							
250	325	450	0,37	0,43	0,48	0,53	0,59	0,69	0,80	0,90	1,12					
300	350	500			0,57	0,63	0,69	0,80	0,91	1,03	1,26	1,49				
400	400	600			0,78	0,84	0,91	1,04	1,17	1,30	1,56	1,82	2,08			
500	450	700			1,02	1,09	1,17	1,31	1,46	1,60	1,89	2,18	2,48	3,06	3,64	
600	500	800				1,37	1,45	1,61	1,78	1,94	2,26	2,58	2,90	3,55	4,20	
800	600	1000				2,02	2,12	2,31	2,51	2,70	3,08	3,47	3,86	4,63	5,40	
1000	300	850	1350					3,53	3,80	4,07	4,34	4,88	5,43	5,97	7,05	8,13
1200	950	1550						4,84	5,14	5,45	6,05	6,66	7,27	8,48	9,69	
1600	1150	1950							7,68	8,04	8,77	9,50	10,24	11,70	13,16	
2000	1350	2350							10,71	11,14	12,00	12,65	13,70	15,42		